N8(N6)

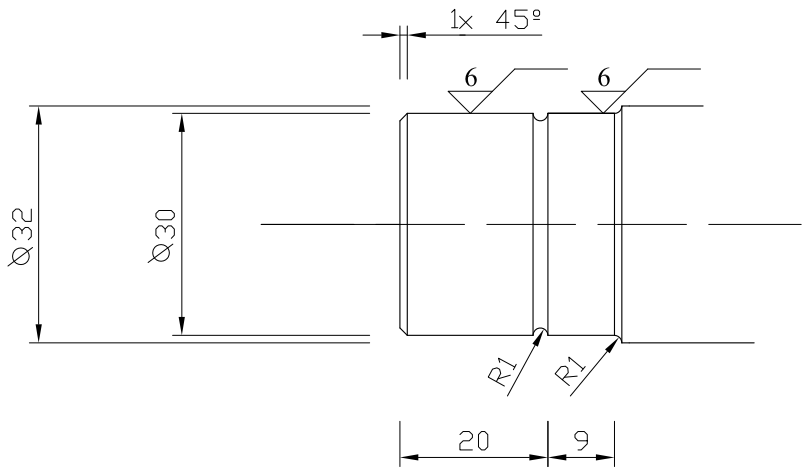

Detalle E

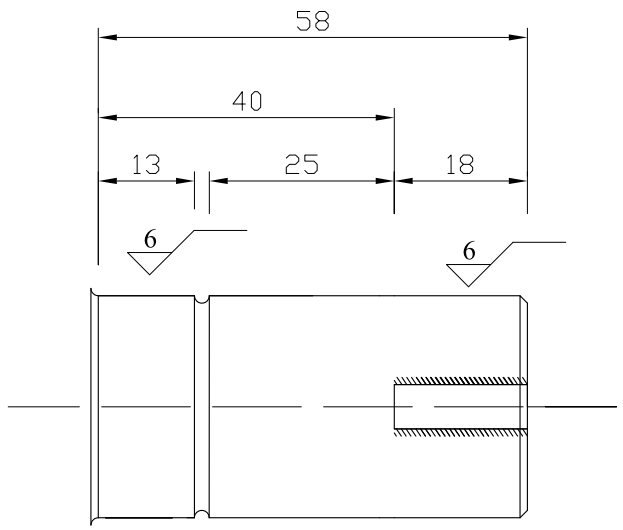

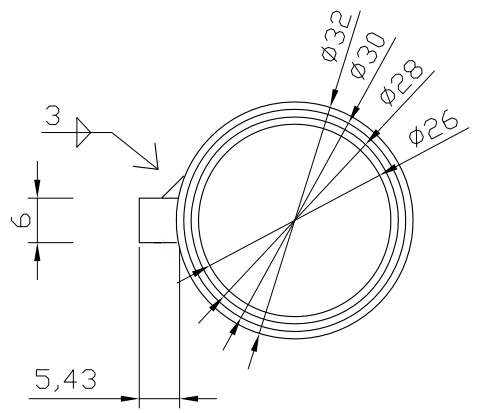

Detalle F

Cantidad	Unidad	Designación	Material
4	Unidad	Anillo de retención, diametro interior 28 mm N.º de Modelo de Fab. DSH-30ST PA	Acero AISI 304

NOTAS:

En el diseño del eje hueco se obta por soldar la media chaveta al extremo del eje, de modod que quede preparada para el chavetero del acoplamiento.

PLANOS RELACIONADOS:

	Fecha	Nombre	Firma
Dibujado	2O/9/2014	J.E.B.	
Comprobado			
Revisado			

DISEÑO DE UN SISTEMA DE TRANSPORTE DE ÁIDOS DESDE LA TOLVA DE ALIMENTACIÓN HASTA LA MÁQUINA CRIBADORA, INCLUYENDO DOS TRAMOS DE DESPLAZAMIENTO HORIZONTAL Y UNO DE DESPLAZAMIENTO VERTICAL

Escala 1/1

PLANO DE FABRICACION DE DETALLES E F

NºPlano F 6.2.1

Sustituye a:

Sustituido por: